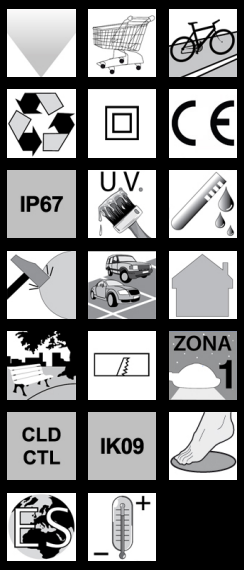

1822 Miniquadro - LED

Corpo: in nylon nero.
Telaio: In acciaio inox AISI 304.L'apparecchio ha superato la prova di resistenza al carico statico (EN 60598-2-13) con un peso applicato di 40KN pari a 2000Kg.
Controcassa: Completo di controcassa in nylon con morsettiera Cablaggio separato per ridurre l'impatto termico sui componenti e semplificare l'installazione.
Equipaggiamento: Guarnizioni in gomma siliconica.
Versione con 3 strisce LED. Alimentatore 24V - 50/60Hz integrato. Colore = bianco 4000K Apertura fascio luminoso = 25° Alimentazione intergrata a 24V Tecnologia LED di ultima generazione, vita utile 50.000h al 80% L80B50. Classificazione rischio fotobiologico: Gruppo di rischio esente NORMATIVA: Prodotti in conformità alle norme EN60598 - CEI 34 - 21. Hanno grado di protezione secondo le norme EN60529.

Download

DXF 2D
- 1820.dxf

Montaggi
- miniquadro 03-19.pdf

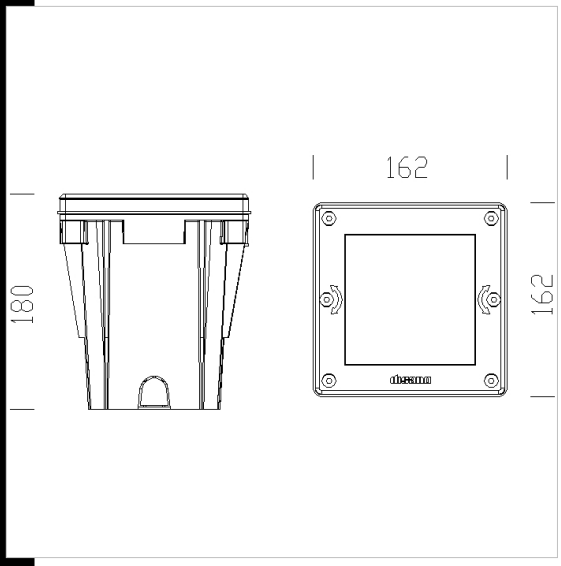

Code	Gear	Kg	Lumen Output-K-CRI	WTot	Colour
530420-00	CLD	1,64	LED 1W white-51lm-4000K-	2 W	INOX

Accessori

- 1824 Mininomade

The reported luminous flux is the flux emitted by the light source with a tolerance of ± 10% compared to the indicated value. The W tot column indicates the total wattage absorbed by the system without exceeding 10% of the indicated