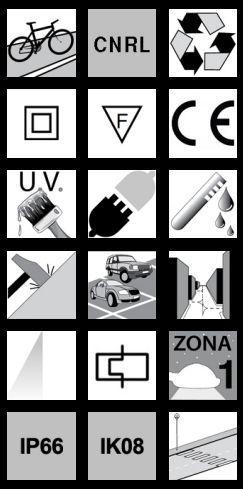

3181 Montecarlo 2 - asimmetrico

Corpo/Telaio: In alluminio pressofuso.
Con braccio di sostegno in aluminio (attacco palo ø60).
Riflettore: OTTICA ANTINQUINAMENTO LUMINOSO in alluminio brillantato.
Diffusore: vetro temperato, spessore 5 mm, resistente agli shock termici e agli urti (prove UNI EN 12150-1/2001).
Verniciatura: il ciclo di verniciatura standard a liquido, ad immersione, è composto da diverse fasi. Una prima fase di pretrattamento superficiale del metallo, poi una verniciatura in cataforesi epossidica resistente alla corrosione e alle nebbie saline, poi una mano finale a liquido bicomponente acrilico, stabilizzato ai raggi UV.
Dotazione: In caso di manutenzione il corpo superiore rimane aperto tramite staffe che ne impediscono la chiusura accidentale.
Sezionatore di serie e connettore rapido per il collegamento elettrico.
Versione bipotenza: Gli articoli con il sistema di telecontrollo e telegestione più la riduzione di potenza sono ordinabili con il sottocodice -3078. Gli articoli con solo il sistema di telegestione sono ordinabili con il sottocodice -0078.
A richiesta: Versioni colorate con sovrapprezzo.
NORMATIVA: Prodotti in conformità alle norme EN60598 - CEI 34 - 21. Hanno grado di protezione secondo le norme EN60529.

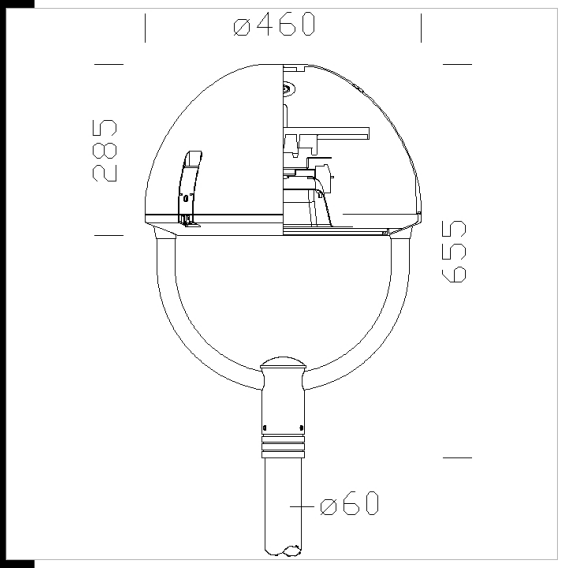

Download

DXF 2D
- 3181i.dxf

3DS
- disano_3181_montecarlo.3ds

3DM
- disano_3181_montecarlo.3dm

Montaggi
- montecarlo_forcella.pdf

Codice	Cablaggio	Kg	Lumen-K-CRI	WTot	Attacco base	Colore
326671-00	CNR-L	11.00	SAP-TS 150-15000lm-2000K-Ra 4	166 W	Rx7s	GREY9007/GRAF.
326672-00	CNR-L	10.85	JM-TS 70-5700lm-4000k-Ra 1b	91 W	Rx7s	GREY9007/GRAF.
326673-00	CNR-L	11.00	JM-TS 150-12000lm-4000K-Ra 1b	166 W	Rx7s	GREY9007/GRAF.
326670-00	CNR-L	10.35	SAP-TS 70-6800lm-2000K-Ra 4	82 W	Rx7s	GREY9007/GRAF.

Il flusso luminoso riportato indica il flusso uscente dall'apparecchio con una tolleranza di ± 10% rispetto al valore indicato. I W tot sono la potenza totale assorbita dal sistema e non supera il 10% del valore indicato.