info@fosnova.it - http://www.fosnova.it

MaxiLex LED

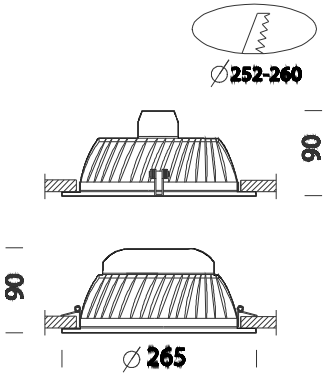

Codice	Cablaggio	Kg	Colore	Dimensioni	Wtot	Lampade
22173510-00	CLD CELL	0.50	bianco	0x0x90 Ø265	30	LED 30W white-2550lm-3000K-CRI 80
22173515-00	CLD CELL	0.50	bianco	0x0x90 Ø265	30	LED 30W white-2850lm-4000K-CRI 80

Allargamento della gamma di una delle serie più conosciute e con l'ottimo standard qualitativo dei faretti da incasso LEX.
Questi faretti sono ideali nella sostituzione dei vecchi impianti: grazie alla possibilità di essere installati in misure da 252mm a 260mm., essi sono in grado di coprire perfettamente i fori già preesistenti.
Corpo: in alluminio pressofuso
Verniciatura: A polvere con vernice epossidica in poliestere resistente ai raggi UV.
Normativa: Prodotti in conformità alle norme EN 60598-1-CEI 34.21, hanno grado di protezione secondo le norme EN 60529.

LED: 2550lm - 3000K - CRI 80 - IP44
LED: 2850lm - 4000K - CRI 80 - IP44