Download

DXF 2D
- kingcnl.dxf

Montaggi
- 771494 king.pdf

King CDM-T

King proiettore da incasso progettato per risolvere specifiche situazioni nell'illuminazioni di ambienti che necessitano di un elevato grado di protezione
Corpo: Orientabile in alluminio pressofuso.
Riflettore: In alluminio ossidato e brillantato ad alto rendimento.
Diffusore: Cristallo temperato di protezione.
Verniciatura: A spruzzo con vernice acrilica all'acqua, resistente agli ambienti umidi e stabilizzata ai raggi UV .
Portalampada: In ceramica e contatti argentati, o in policarbinato e con tratti in bronzo fosforoso.
Cablaggio: Alimentazione 230V/50Hz. Cavetto flessibile capicordato con puntali in ottone stagnato, isolamento in silicone con calze di vetro sez.1,5 mm2 morsettiera 2P+T con attacopresa-spina.
Normativa: Prodotti in conformità alle norme EN 60598-1-CEI 34.21, hanno grado di protezione secondo le norme EN 60529.
Lampade: Completo di lampade JM-T.

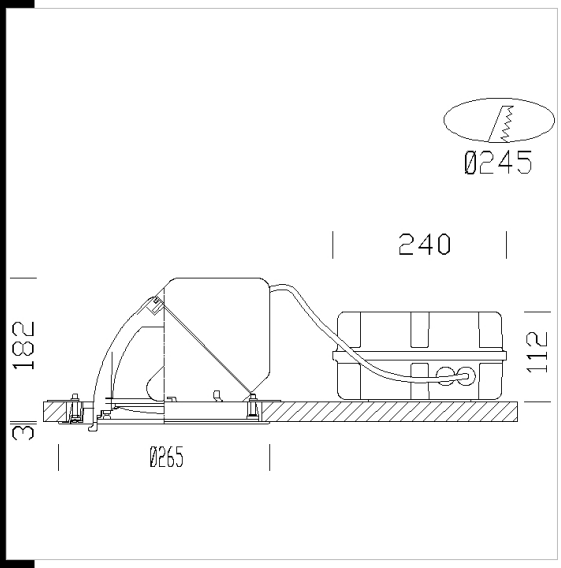

Codice	Cablaggio	Kg	Watt	Attacco base	Lampade	Colore
22085338-00	CNR-L	5,85	CDM-T 100 elite	G12	11000lm-3000K-Ra 90	NERO
22085379-00	CNR-L	5,85	CDM-T 100 elite	G12	11000lm-3000K-Ra 90	ARGENTO
22085313-00	CNR-L	5,20	CDM-T 50 elite	G12	5500lm-3000K-Ra 90	BIANCO
22085337-00	CNR-L	5,20	CDM-T 50 elite	G12	5500lm-3000K-Ra 90	NERO
22085377-00	CNR-L	5,20	CDM-T 50 elite	G12	5500lm-3000K-Ra 90	ARGENTO
22085314-00	CNR-L	5,85	CDM-T 100 elite	G12	11000lm-3000K-Ra 90	BIANCO

Accessori

- Convogliatore mm.165

- Vetro + telaio