info@fosnova.it - http://www.fosnova.it

Milano B LED - bianco

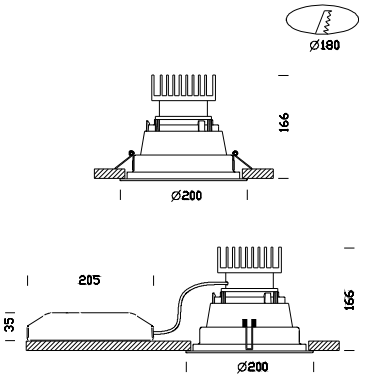

Codice	Cablaggio	Kg	Colore	Dimensioni	Wtot	Lampade
22083710-00	CLD CELL	1.00	bianco + bianco	0x0x200 Ø166	31	LED white 31W-3000lm-4000K-CRI 90
22083710-09	CLD CELL-E	1.00	bianco + bianco	0x0x200 Ø166	31	LED white 31W-3000lm-4000K-CRI 90
22083710-1241	CLD CELLDD	1.00	bianco + bianco	0x0x200 Ø166	31	LED white 31W-3000lm-4000K-CRI 90
22083710-9441	CLD CELLDD-E	1.00	bianco + bianco	0x0x200 Ø166	31	LED white 31W-3000lm-4000K-CRI 90

Una buona illuminazione assicura una corretta lettura dell'ambiente e consente di viverci in modo adeguato. Con queste premesse nasce il proiettore da incasso Milano ideale per essere installato velocemente e con costi contenuti in ogni ambiente espositivo per soddisfare ogni esigenza di luce artificiale nella progettazione di interni.
Corpo: In lamiera ed acciaio.
Riflettore: In policarbonato bianco antiabbagliamento ad alto rendimento.
Verniciatura: A polvere con vernice epossidica in poliestere resistente ai raggi UV.
Equipaggiamento: Completo di staffa regolabile in acciaio.
Normativa: Prodotti in conformità alle norme EN 60598-1-CEI 34.21, hanno grado di protezione secondo le norme EN 60529.
LED: ad alta efficienza, 3000lm - 4000K - 31W - CRI90
Fattore di potenza: >0,95
Mantenimento del flusso luminoso al 70%: 50000h (L70B50)
Classificazione rischio fotobiologico: Gruppo di rischio esente
Articolo dimmerabile DALI professionale adatto a luoghi in cui l'illuminazione è permanente consentendo elevato risparmio energetico.