info@fosnova.it - http://www.fosnova.it

Atlas 3 - Asimmetrico

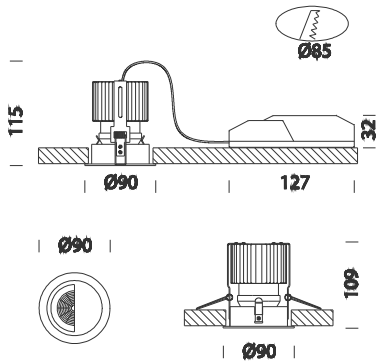

Codice	Cablaggio	Kg	Colore	Dimensioni	Wtot	Lampade
22068021-00	CLD CELL	0.20	bianco	0x0x115 Ø90	12	LED 12W white-720lm-3000K-CRI 82

Questo faretto, appartenente all'ampia scelta di faretti da incasso Fosnova, risulta ideale per l'illuminazione di negozi e open space; riassume tutto il concetto di qualità, risparmio energetico e ottimo rendimento.
Atlas a LED è molto versatile e grazie all'ampia possibilità di scelta di accessori diventa personalizzabile per tutti gli ambienti dove installato.
Corpo: in alluminio pressofuso con dissipatore.
Riflettore concentrante: In policarbonato, autoestinguente V2, satinato con polveri di alluminio, in alto vuoto
Normativa: Prodotti in conformità alle norme EN 60598-1-CEI 34.21, hanno grado di protezione secondo le norme EN 60529.
LED: 3000K - 720lm - CRI82 foro incasso diam. 85