3593 Ischia - piste cyclable-parcours piéton asymétrique CA

Avec sa forme ronde, simple et moderne qui exprime immédiatement la sensibilité écologique de l'éclairage à led, ISCHIA est le produit idéal pour éclairer les espaces verts et les zones résidentielles.
ISCHIA LED est disponible avec température de couleur 3000K et 4000K. Le luminaire est aussi équipé de tous les systèmes de gestion et contrôle les plus modernes.
La gamme ISCHIA propose des appareils avec différentes courbes photométriques pour obtenir toujours le meilleur éclairage sur chaque parcours et dans chaque contexte.
Corps : en aluminium moulé sous pression.
Raccord mât : aluminium moulé sous pression. Parfait pour les mâts de 60 mm de diamètre.
Diffuseur : en polycarbonate épaisseur 2,5mm résistant aux chocs thermiques et aux chocs mécaniques (UNI NF EN 12150-1/2001).
Système optique : la modularité du design optique, les solutions adoptées pour le design des circuits électroniques et le contrôle optimal des températures de travail des composants électroniques font de la nouvelle famille Ishia un produit professionnel, flexible et fiable, qui est en mesure de garantir d'énormes avantages d'application pour les différentes solutions de montage.
Optique : en PMMA avec résistance à haute température et rayons UV.
Peinture : le cycle de peinture liquide standard, par immersion, se compose de plusieurs phases : une première phase de prétraitement superficiel du métal, une couche de peinture cataphorèse résistante à la corrosion et au brouillard salin, une couche finale de peinture liquide acrylique bi-composante stabilisée aux rayons UV.
Dotations : contrôle automatique de la température à l'intérieur du dispositif avec réarmement automatique; dispositif électronique conçu pour la protection du module LED; connecteur pour le raccordement secteur et avec filtre anticondensation.
Protection contre les impulsions conforme à la norme EN 61547 pour la platine Led et son driver. Deux modes de fonctionnement :
- Mode différentiel : entre les conducteurs actifs, entre phase et neutre.
- Mode commun : entre les conducteurs actifs, phase/neutre et la terre ou le corps du luminaire si celui-ci a une isolation classe II et est installé sur mât métallique.

LED : Maintien du flux lumineux à 80%: 100.000h (L80B10).
Facteur de puissance 0,9.
FONCTIONS DISPONIBLES BASIC PROG (CLD BASIC)
Configuration du flux lumineux : Se fait par programmation de la tension de pilotage, nous consulter en phase de commande/projet.

Sur demande:
- Peinture conforme à la norme NF EN ISO 9227 - Essais de corrosion en atmosphères artificielles, pour atmosphères agressives.
- avec alimentation à gradation 1-10V, subcode 12.
- con minuit virtuelle subcode 30.
- courant porteur subcode 0078.
- Nema Socket, subcode 40. (bouchon à commander séparément)
- Zhaga Socket, subcode 0054. (standard avec bouchon)

ISCHIA (version 3000k) appareil d'Eclairage Urbain conforme au décret du 27 décembre 2018 relatif à la prévention, la réduction et la limitation des nuisances lumineuses.
Versions: -424690-00-0280-CA - 11W - 4000K - 1507lm - CRI 70
-424690-39-0280-CA - 11W - 3000K - 1432lm - CRI 70
-424690-00-0480-CA - 17W - 4000K - 2565lm - CRI 70
-424690-39-0480-CA - 17W - 3000K - 2437lm - CRI 70
-424690-00-0340-CA - 25W - 4000K - 3634lm - CRI 70
-424690-39-0340-CA - 25W - 3000K - 3452lm - CRI 70
-424690-00-0450-CA - 33W - 4000K - 4660lm - CRI 70
-424690-39-0450-CA - 33W - 3000K - 4427lm - CRI 70 Configuration du flux lumineux: se fait par programmation de la tension de pilotage, nous consulter en phase de commande/projet
Registered Design DM/100271

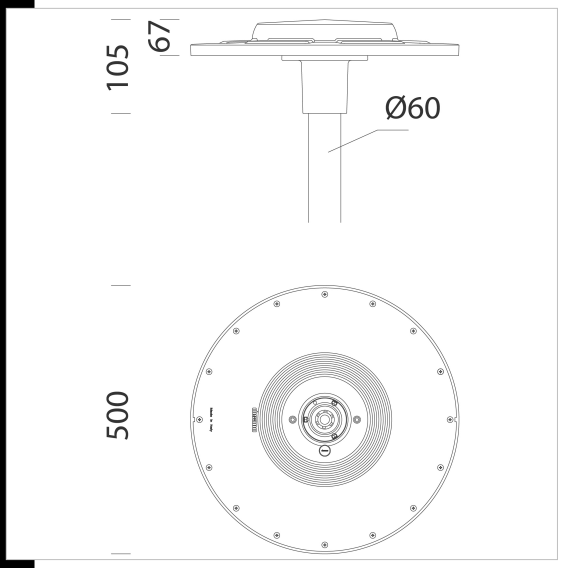

Télécharger

DXF 2D
- ischia.dxf

Code	Cablage	Kg	Lumen Output-K-CRI	WTot	Couleur	Surge
424690-000280	CLD	4.50	LED-1507lm-4000K-CRI 70	11 W	GRAPHITE	6/10kV
424690-390280	CLD	4.50	LED-1432lm-3000K-CRI 70	11 W	GRAPHITE	6/10kV

Le flux lumineux mentionné est le flux lumineux sortant du luminaire, avec une tolérance de ± 10 % par rapport à la valeur indiquée. Les W totaux expriment la puissance totale consommée par le système avec une tolérance maximale de 10 %