disano illuminazione

1282 Meridiana LED

CORPS/CADRE FRONTAL: en aluminium moulé sous pression.
DIFFUSEUR: verre trempé, résistant aux excursions thermiques et aux chocs mécaniques.
PEINTURE: cycle de peinture liquide standard, par immersion, se compose de plusieurs phases : une première phase de prétraitement superficiel du métal, une couche de peinture cataphorèse résistante à la corrosion et au brouillard salin, une couche finale de peinture liquide acrylique bi-composante stabilisée aux rayons UV.
DOTATION: une fois ouvert, le cadre frontal reste accroché au corps à l'aide de ressorts antichute afin de faciliter les opérations d'entretien. possibilité d'installer en pole avec le acc. 96
EQUIPEMENT: joints en matériau écologique. Passe-câble étanche en caoutchouc Ø 1/2" gas (câble min Ø 9 max Ø12).
NORMES: appareils conformes aux normes EN60598-1 CEI 34-21 en vigueur et présentant l'indice de protection IP65IK07 des normes EN 60529. Installables sur des surfaces normalement inflammables.
Groupe de risque photobiologique: Groupe 0 (exempt de risque)
Facteur de puissance: 0,9 Maintien du flux lumineux à 70% 50.000h (L70B50).

IP65 CLD IK07 ZONA 2 RG0

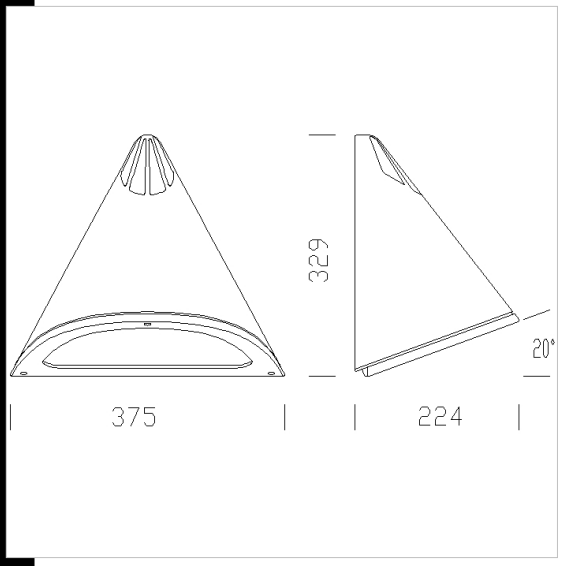

Télécharger

DXF 2D
- 1298.dxf

3DS
- disano_1282_meridiana.3ds

3DM
- disano_1282_meridiana.3dm

Montaggi
- 96 montaggio.dxf
- 1282 09-21.pdf

BIM
- 1282 Meridiana LED - 20200224.zip

Code	Cablage	Kg	Lumen Output-K-CRI	WTot	Couleur
423095-00	CLD	3.10	LED-1119lm-4000K-CRI>=80	9 W	GREY9007
423096-00	CLD	3.10	LED-1119lm-4000K-CRI>=80	9 W	GRAPHITE
423097-00	CLD	3.02	LED-1990lm-4000K-CRI>=80	17 W	GREY9007
423099-00	CLD	3.08	LED-1990lm-4000K-CRI>=80	17 W	GRAPHITE

Accessoires

- 96 fixation poteau ø60 -

Le flux lumineux mentionné est le flux lumineux sortant du luminaire, avec une tolérance de ± 10 % par rapport à la valeur indiquée. Les W totaux expriment la puissance totale consommée par le système avec une tolérance maximale de 10 %