Leo 2 - Base

Corps: en aluminium moulé sous pression avec ouverture de la structure à baïonnette pour une maintenance facile du luminaire.
Armature: en aluminium spéculaire à facettes pour les versions CDM-TC.
Revêtement : avec peinture en poudre à base de résine acrylique stabilisée aux rayons UV.
Douilles : en céramique et contacts argentés.
Câblage: Alimentation 230 V/50 Hz avec ballast électronique ou transformateur 12 V. câble au silicone avec gaine de verre section 1,0 mm2.
Equipement: fourni avec étrier orientable (sur son axe vertical avec rotation à 355°) en aluminium moulé sous pression pour le passage interne des câbles.
Norme: Produits conformes aux normes EN 60598-1-CEI 34.21, indice de protection conforme aux normes EN 60529.

Télécharger

DXF 2D
- leobin.dxf

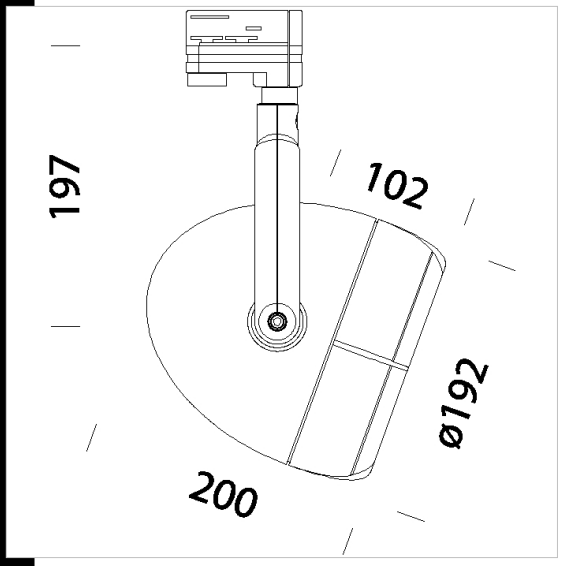

Code	Cablage	Kg	Lumen-K-CRI	WTot	Fixation	Couleur
22810111-00	CTL	1.75	AR111 50IRC-735lm-3000K-Ra 100	51 W	G53	BIANCO
22810171-00	CTL	1.75	AR111 50IRC-735lm-3000K-Ra 100	51 W	G53	ARGENTO

Le flux lumineux mentionné est le flux lumineux sortant du luminaire, avec une tolérance de ± 10 % par rapport à la valeur indiquée. Les W totaux expriment la puissance totale consommée par le système avec une tolérance maximale de 10 %