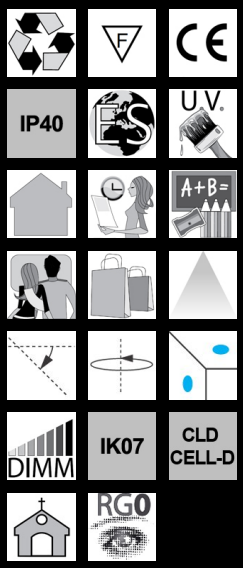

Matrix B5 PAR 30 LED 220-240V - Base

Corps: en aluminium moulé sous pression avec tige centrale pour le passage des câbles.
Peinture: poudre à base de résine acrylique, stabilisée aux rayons UV.
Equipement: fourni avec tige pour le pointage.
Normes: appareils conformes aux normes EN 60598-1 CEI 34-21 Indice de protection conforme aux normes EN 60529
LED PAR: 3000K - CRI80
Maintien du flux lumineux à 70%: 50.000h (L70B50).
Facteur de puissance >0,9
Groupe de risque photobiologique: Groupe 0 (exempt de risque)

Télécharger

DXF 2D
- 200871.dxf

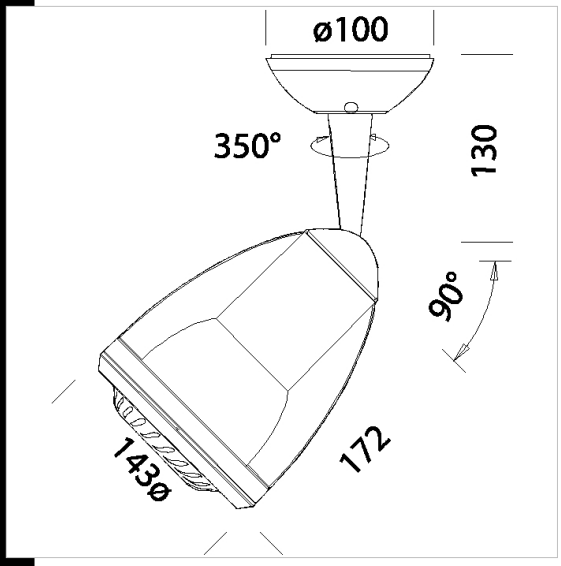

Code	Cablage	Kg	Watt	Fixation	Lampes	Couleur
22200831-00	CLD CELL-D	1,40	LED PAR30 10W	E27	500lm-3000K-CRI 80	NOIR
22200871-00	CLD CELL-D	1,75	LED PAR30 10W	E27	500lm-3000K-CRI 80	ARGENT
22200811-00	CLD CELL-D	1,75	LED PAR30 10W	E27	500lm-3000K-CRI 80	BLANC

Accessoires

- Orienteur 133 mm