info@fosnova.it - http://www.fosnova.it

Mini Lex 1 - LED Bulb

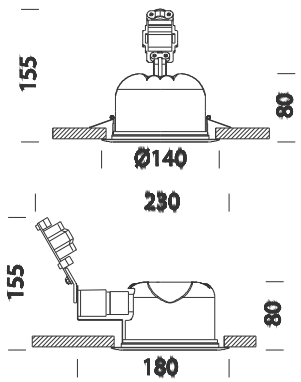

Code	Cablage	Kg	Couleur	Dimensions	W Tot	Lamp
22172011-00	CLD CELL	0.60	blanc	0x0x80 Ø140	10	MASTERLED BULB-E27-806lm-2700K
22172071-00	CLD CELL	0.60	argent mét.	0x0x80 Ø140	10	MASTERLED BULB-E27-806lm-2700K

Corps: En acier avec de l'acier d'armature.
Diffuseur: verre de protection sérigraphié.
Douille: Dans le polycarbonate et les contacts en bronze phosphoreux.
Équipement : Les montages accomplissent des parenthèses d'acier inoxydable pour assurer un ajustement parfait contre des règlements faux de plafonds
Normes: produit conforme aux normes EN60598 - CEI 34-21 et ayant un indice de protection IP44IK07 selon les normes EN60529. Installable sur des surfaces normalement inflammables.
MASTERLED BULB 10W = 60W INC 15000h - 806lm - 3000K. Idéale pour l'éclairage général des structures d'accueil et particulièrement adaptée aux espaces fréquentés par le public, comme les halls, les couloirs et les scaliers, où l'éclairage reste allumé en performance