info@fosnova.it - http://www.fosnova.it

Office 1 Matt - IP44

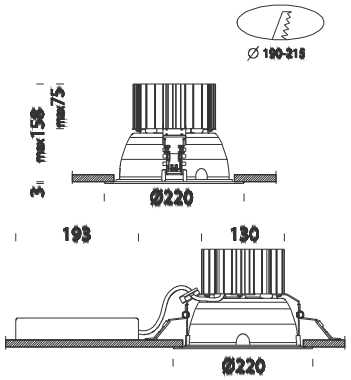

Code	Cablage	Kg	Couleur	Dimensions	W Tot	Lamp
22152419-00	CLD CELL	1.10	satiné	0x0x145 Ø220	35	LED COB-4900lm-4000K-CRI 80
22152418-00	CLD CELL	1.10	satiné	0x0x145 Ø220	35	LED COB-4800lm-3000K-CRI 80

Famille d'appareils conçus pour offrir à la fois un haut rendement énergétique et une excellente qualité de lumière émise afin de répondre aux différents exigences de sécurité et d'entretien. Le design de l'appareil est extrêmement simple et fonctionnel. produits conformes aux normes EN12464 pour VDT
Corps: en polycarbonate incassable et auto-extinguible V2, stabilisé aux rayons UV, antijaunissement.
Réflecteur: en polycarbonate, auto-extinguible V2, satinée avec des poudres d'aluminium sous vide poussé avec un procédé de C.V.D. pour un meilleur contrôle et rendement de la lumière.
Diffuseur: en anti-éblouissement polycarbonate
Equipement: Présence de ressorts en acier inox qui assurent une adhérence parfaite aux faux plafonds de 1 à 20 mm d'épaisseur.
Normes: produits conformes aux normes EN 60598-1 CEI 34-21. Indice de protection conforme aux normes EN 60529.
LED: sources lumineuses haute efficacité 4800lm - 3000/4000K - 35W - CRI80
Facteur de puissance: >0,95
Durée de vie 50000h 70% L70B50
Groupe de risque photobiologique: Groupe 0 (exempt de risque)