info@fosnova.it - http://www.fosnova.it

Milano B LED - blanc

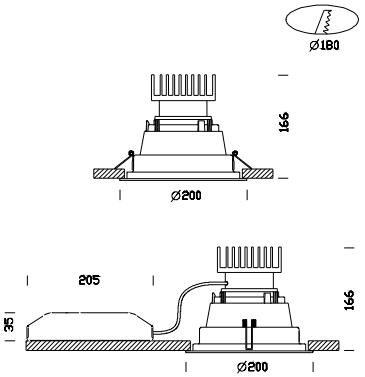

Code	Cablage	Kg	Couleur	Dimensions	W Tot	Lamp
22083710-00	CLD CELL	1.00	blanc + blanc	0x0x200 Ø166	31	LED white 31W-3000lm-4000K-CRI 90
22083710-09	CLD CELL-E	1.00	blanc + blanc	0x0x200 Ø166	31	LED white 31W-3000lm-4000K-CRI 90
22083710-1241	CLD CELLDD	1.00	blanc + blanc	0x0x200 Ø166	31	LED white 31W-3000lm-4000K-CRI 90
22083710-9441	CLD CELLDD-E	1.00	blanc + blanc	0x0x200 Ø166	31	LED white 31W-3000lm-4000K-CRI 90

Un bon éclairage assure une bonne interprétation de l'ambiance et permet de mieux y vivre. C'est sur cette base que naît le projecteur à encastrer Milano, installable rapidement et à des coûts réduits dans toute ambiance d'exposition et répondant à n'importe quelle exigence d'éclairage artificiel dans les projets d'intérieur.
Corps: en tôle et en acier.
Réflecteur: en polycarbonate, auto-extinguible V2
Peinture: en poudre avec peinture époxydique en polyester résistant aux rayons UV.
Equipement: étrier réglable en acier.
Normes: produits conformes aux normes EN 60598-1 CEI 34-21. Indice de protection conforme aux normes EN 60529.
LED: sources lumineuses haute efficacité 3000lm - 4000K - 31W - CRI90
Facteur de puissance: >0,95
Durée de vie 50000h 70% L70B50
Groupe de risque photobiologique: Groupe 0 (exempt de risque)
Article dimmable DALI professionnel pour les espaces où l'éclairage est permanent. Grandes économies d'énergie assurées.