info@fosnova.it - http://www.fosnova.it

Milano 2000 TWIST DIMM - GEN III

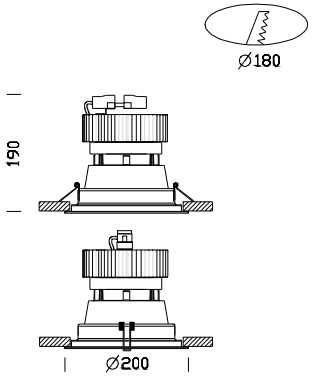

Code	Cablage	Kg	Couleur	Dimensions	W Tot	Lamp
22083061-00	CLD CELL-D	2.50	métallisé	0x0x190 Ø200	26	LED TWIST 2000-HIGH PROFILE-2000lm-4000K-CRI 80
22083081-00	CLD CELL-D	2.50	or	0x0x190 Ø200	26	LED TWIST 2000-HIGH PROFILE-2000lm-4000K-CRI 80
22083014-00	CLD CELL-D	2.50	blanc	0x0x190 Ø200	26	LED TWIST 2000-HIGH PROFILE-2000lm-4000K-CRI 80
22083074-00	CLD CELL-D	2.50	satiné	0x0x190 Ø200	26	LED TWIST 2000-HIGH PROFILE-2000lm-4000K-CRI 80

Un bon éclairage assure une bonne interprétation de l'ambiance et permet de mieux y vivre. C'est sur cette base que naît le projecteur à encastrer Milano, installable rapidement et à des coûts réduits dans toute ambiance d'exposition et répondant à n'importe quelle exigence d'éclairage artificiel dans les projets d'intérieur.
Corps: en tôle et en acier.
Réflecteur: en polycarbonate, auto-extinguible V2.
Equipement: étrier réglable en acier. Ouverture de l'anneau avec verre à charnière pour faciliter les opérations d'entretien.
Normes: produits conformes aux normes EN 60598-1 CEI 34-21. Indice de protection conforme aux normes EN 60529.
Disponible en version dimmable gradable par coupure de phase IGBT. Système de dissipation passive
LED: 4000K - 2000lm - CRI80 - 50000h. (sur demande 3000K)