info@fosnova.it - http://www.fosnova.it

# Milano 2000 TWIST - GEN III

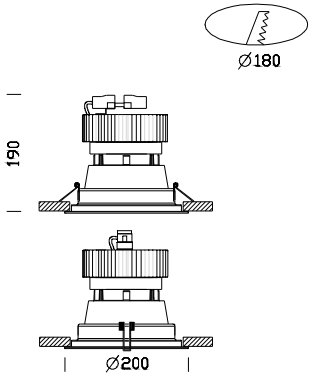

| Code | Cablage | Kg | Couleur | Dimensions | W Tot | Lamp |
|---|---|---|---|---|---|---|
| 22083019-00 | CLD CELL | 1.20 | blanc + bla | 0x0x190 Ø200 | 26 | LED TWIST 2000-2000lm-4000K-CRI 80 |

Un bon éclairage assure une bonne interprétation de l'ambiance et permet de mieux y vivre. C'est sur cette base que naît le projecteur à encastrer Milano, installable rapidement et à des coûts réduits dans toute ambiance d'exposition et répondant à n'importe quelle exigence d'éclairage artificiel dans les projets d'intérieur.
Corps: en tôle et en acier.
Réflecteur: en polycarbonate, auto-extinguible V2.
Equipement: étrier réglable en acier. Ouverture de l'anneau avec verre à charnière pour faciliter les opérations d'entretien.
Normes: produits conformes aux normes EN 60598-1 CEI 34-21. Indice de protection conforme aux normes EN 60529.
Disponible en version dimmable gradable par coupure de phase IGBT. Système de dissipation passive
LED: 4000K - 2000lm - CRI80 - 50000h. (sur demande 3000K)