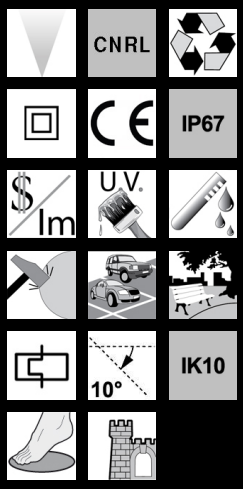

1813 Quadro - intensivo

Cuerpo: de aluminio inyectado fundido a presión barnizado con polvo de color plata.
Marco: de acero inoxidable AISI 304.
Contracaja: con contracaja de nylon con bornera. Cableado separado para reducir el impacto térmico en los componentes y simplificar la instalación.
Difusor: vidrio interior templado de 5 mm, resistente a los choques térmicos. Vidrio exterior templado de 15 mm, resistente a los choques térmicos y a los esfuerzos mecánicos hasta 2000 Kg (bajo pedido versiones con vidrio antideslizamiento).
Cableado: alimentación 230V/50Hz. Caja accesorio de nylon con bornera de 4P 4 mm2. Preparación con línea entrada salida, prensaestopas de nylon de 1/2 pulgada y cable de doble aislamiento de 1mm2.
Equipamiento: Juntas de goma siliconada.
Reflector: intensivo de aluminio satinado abrillantado y oxidado anódicamente. Incorpora un deflector para reducir el deslumbramiento y las temperaturas sobre el vidrio.

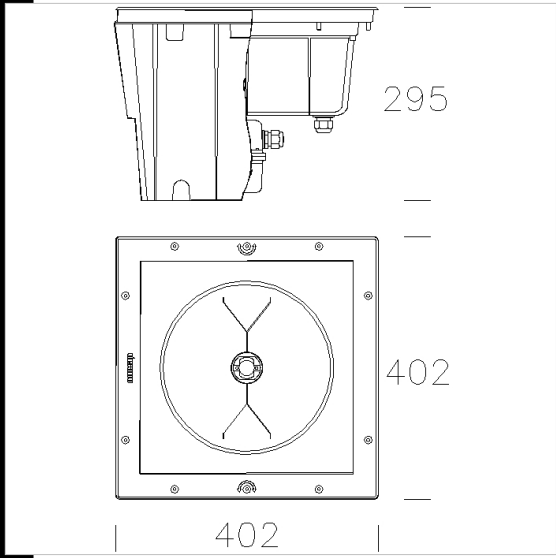

Descargar

DXF 2D
- 1813.dxf

Montaggi
- 1810_13_quadro.pdf

Código	Cableado	Kg	Lumen-K-CRI	WTot	Fijación base	Color
530930-00	CNR-L	15.00	CDM-T 70-6600lm-3000K-Ra 1b	86 W	G12	INOX

Accesorios

- 1825 Nomade

El flujo luminoso mostrado indica el flujo de salida de la luminaria con una tolerancia de ± el 10% respecto al valor indicado. Los W tot son la potencia total absorbida por el sistema y no superan el 10% del valor indicado.