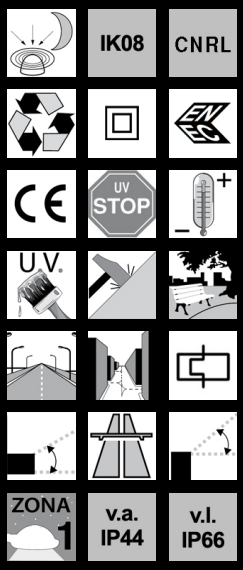

Para carreteras importantes y carreteras provinciales - 1658 Max

CUERPO/MARCO: De aluminio fundido a presión.
REFLECTOR: Óptica contra la contaminación luminosa. De aluminio 99,85 estampado, oxidado anódicamente, con un espesor de 6/8 µ y pulido, con recuperador de flujo.
TAPA: De apertura mediante bisagra de aluminio fundido a presión en una única pieza. Gancho de cierre de aluminio con dispositivo de seguridad contra la apertura accidental.
VIDRIO: Templado de un esp. de 5 mm, resistente a los cambios bruscos de temperatura y a los choques (pruebas UNI EN 12150-1: 2001).
BARNIZADO: Con polvo poliester de color gris RAL7030/7016, resistente a la corrosión y a la neblina salina.
PORTALÁMPARAS: De cerámica y contactos plateados.
CABLEADO: Alimentación de 230V/50Hz. Cable flexible con terminal con puntas de latón estañado de acoplamiento rápido, aislamiento doble de silicona con trenza de fibra de vidrio y una sección de 1 mm2. Bornera de 2P de nilón con una máxima sección de los conductores admitida de 2,5 mm2.
DOTACIÓN: Cableado situado sobre una placa extraíble con conectores rápidos para la conexión de la línea y del vaso portalámparas. Con filtro contra humedad de condensación. Posibilidad de incorporar un interruptor crepuscular.
EQUIPAMIENTO: Durante el mantenimiento la tapa se queda enganchada al cuerpo mediante un dispositivo contra el cierre accidental. Junta de material ecológico (goma de silicona). Lira giratoria con escala goniométrica de ajuste del cuerpo y seccionador de serie.
NORMATIVA: Fabricado en conformidad a las normas vigentes EN 60598 -1 CEI 34-21. Están protegidos con el grado IP667IK8 por lo que se refiere al vano de lámpara e IP44IK8 para el vano de accesorios según las normas EN 60529. Han obtenido la certificación de conformidad Europea ENEC. Clase de aislamiento doble.
Grado de protección IP66IK8, verificado después del proceso de envejecimiento acelerado (un mes) y fatiga mecánica de las juntas (100 maniobras de apertura y cierre).

Superficie expuesta al viento: 1825 cm2.
Óptica contra la contaminación luminosa, ideal para la instalación en zona 1 (UNI10819), con la inclinación adecuada.

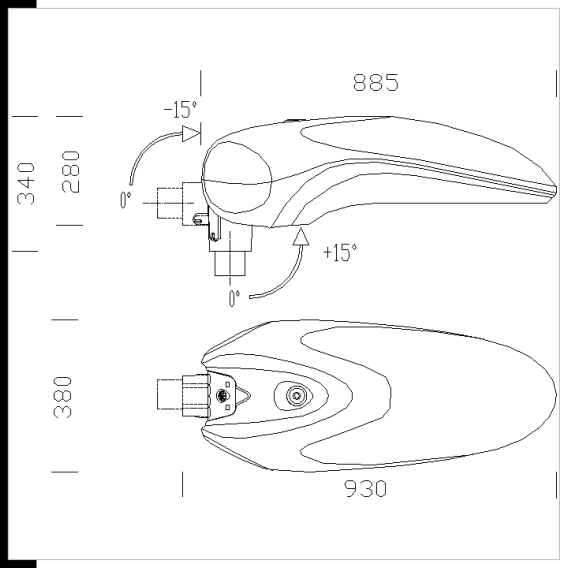

Descargar

DXF 2D
- 1658_max.dxf

3DS
- 1658_max.3ds

3DM
- 1658_max.3dm

Montaggi
- 1658_max.pdf
- installazione_palo_max.dxf
- 1658_bracciò apertura.dxf
- plinto_max.dxf
- composizioni_max.dxf

Código	Cableado	Kg	Vatios	Fijación base	Lámparas	Color
314264-30	CNR	17,18	SAP-T 400	E40	48000lm-2000K-Ra 4	PLATA/GRAFITO
314262-30	CNR	14,00	SAP-T 150	E40	17200lm-2000K-Ra 4	PLATA/GRAFITO
314263-30	CNR	15,00	SAP-T 250	E40	33000lm-2000 K-Ra 4	PLATA/GRAFITO
314263-00	CNR	15,00	SAP-T 250	E40	33000lm-2000 K-Ra 4	PLATA/GRAFITO
314261-00	CNR-L	14,00	CDO-TT 150	E40	13500lm-2800K-Ra 1b	PLATA/GRAFITO
314262-00	CNR	14,00	SAP-T 150	E40	17200lm-2000K-Ra 4	PLATA/GRAFITO
314264-00	CNR	17,18	SAP-T 400	E40	48000lm-2000K-Ra 4	PLATA/GRAFITO

Accesorios

- 130 reducción para poste Ø76

- 207 Diamante

- 209 reductor

- 204 Brazo

- 208 fijación cabeza columna