Fosnova

CLD IK07 HOTEL RG0 UGR<19 IP40 LOW FLICKER

Download

DXF 2D
- liset20hebin.dxf

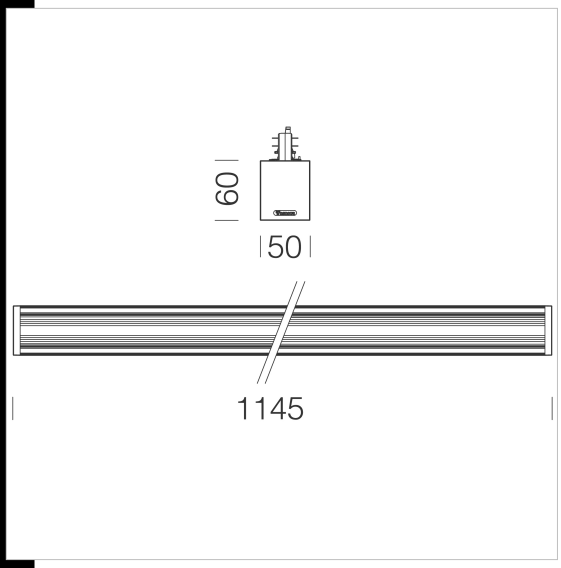

Liset 2.0 HE - carril - UGR<19

Liset 2.0 HE es un sistema lineal y modular fácil de montar, capaz de ofrecer una serie de variantes de iluminación en cualquier entorno que se instale, como en el sector del retail, en contextos artísticos y culturales o en las zonas de recepción y/o hospitalidad. Compacto, elegante, flexible y de tamaño reducido, Liset 2.0 HE se instala fácilmente empotrado, en plafón, suspensión y en carril. Está disponible en tres versiones: con óptica de láminas dark light URG<19, con óptica blanca o negra confort en policarbonado y con difusor en policarbonado ópalo. Toda la gama está equipada con LED de 4000K - CRI 80 de última generación, que permiten integrarlo fácilmente en cualquier proyecto de iluminación.
Liset 2.0 HE es un verdadero sistema multifuncional, estudiado para utilizar de la mejor manera la tecnología LED. Las líneas limpias y la eficiencia luminosa permiten obtener efectos de luz y sombra extraordinarios.
La extremada flexibilidad del sistema está garantizada por las numerosas composiciones que pueden realizarse gracias al módulo angular, el cual permite realizaciones a TODA LUZ, garantizando una iluminación uniforme del entorno y un confort visual constante.
Cuerpo: de aluminio extrudido.
Cabezales: de aluminio fundido a presión.
LED: Mantenimiento del flujo luminoso al 80%: 50.000h (L80B20). Factor de potencia 0,92.
Clasificación riesgo fotobiológico: Grupo exento
Normativa: fabricado conforme a las normativas vigentes EN60598-1 CEI 34-21, grado de protección según la normativa EN 60529.
Difusor: PMMA
Bajo pedido: versión DIMM-DALI con sub-código -1241 o -3941 (3000K).

Code	Gear	Kg	Lumen Output-K-CRI	WTot	Colour
22303405-00	CLD	2,70	LED-3673lm-4000K-CRI 80	26 W	BLANCO
22303435-00	CLD	2,76	LED-3673lm-4000K-CRI 80	26 W	NEGRO
22303405-39	CLD	2,72	LED-3416lm-3000K-CRI 80	26 W	BLANCO
22303435-39	CLD	2,70	LED-3416lm-3000K-CRI 80	26 W	NEGRO

The reported luminous flux is the flux emitted by the light source with a tolerance of ± 10% compared to the indicated value. The W tot column indicates the total wattage absorbed by the system without exceeding 10% of the indicated