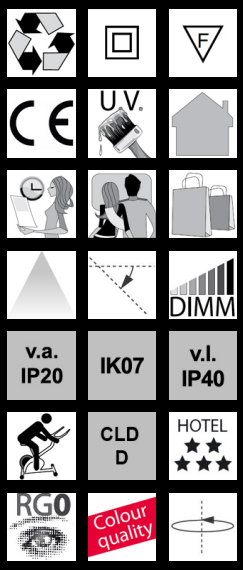

Snow 3x - DIMM

Cuerpo: de aluminio inyectado fundido a presión con disipador.
Marco: de aluminio. Equipamiento: con muelles para falso techo de 1mm a 25 mm de espesor. Normativa: Fabricado en conformidad a las normas EN60598 - CEI 34-21, están protegidos con el grado según las normas EN60529.
Clase de seguridad fotobiólogica Grupo exento EN62471
Factor de potencia: >= 0.9
Mantenimiento del flujo luminoso al 80%: 50.000h (L80B20).

Download

DXF 2D
- microshop3.dxf

Montaggi
- SNOW_2x_3x rev1.pdf

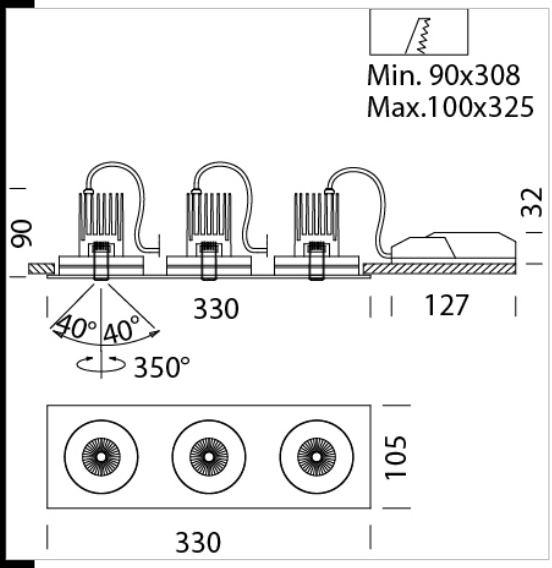

Code	Gear	Kg	Lumen Output-K-CRI	WTot	Colour
22180810-00	CLD	1,46	LED COBx3-957lm-3000K-38°-CRI 92	30 W	BLANCO
22180811-00	CLD	1,47	LED COBx3-990lm-4000K-38°-CRI 92	30 W	BLANCO

The reported luminous flux is the flux emitted by the light source with a tolerance of ± 10% compared to the indicated value. The W tot column indicates the total wattage absorbed by the system without exceeding 10% of the indicated