info@fosnova.it - http://www.fosnova.it

KF 1 - retrofit family

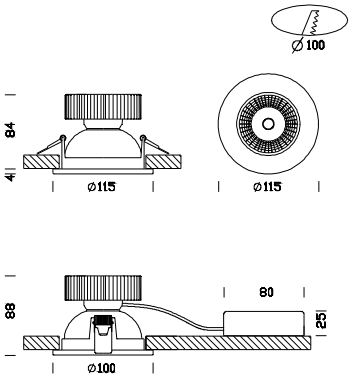

Código	Cableado	Kg	Color	Dimensiones	W Tot	Lámparas
22174611-08	CLD CELL-D	0.20	blanco	0x0x96 Ø116	11	LED 11W white-1200lm-4000K - 38°-CRI>80
22174611-09	CLD CELLDE	1,20	blanco	0x0x96 Ø116	11	LED 11W white-1200lm-4000K - 38°-CRI>80
22174711-08	CLD CELL-D	0.20	blanco	0x0x96 Ø116	11	LED 11W white-1200lm-3000K - 38°-CRI>80

La iluminación de interior ha cambiado aspecto completamente en los últimos años. Hoy en día, el primer objetivo es buscar el máximo confort visual, que adquiere significados diferentes en los distintos contextos en los que se aplica la luz. Efectivamente, los LEDs aseguran ahorro energético, una larga duración y un mantenimiento sencillo. Son los requisitos ideales para luminarias con largos encendidos. Estos focos son ideales para sustituir los antiguos equipos
Cuerpo: De aluminio.
Reflector: dark light.
Equipamiento: Incluye soporte ajustable de acero. Apertura del anillo con vidrio tipo bisagra para un fácil mantenimiento.
Normativa: Fabricados en conformidad a las normas EN 60598-1-CEI 34.21, tienen el grado de protección según las normas EN 60529.
LED: 10.5Wtot. - 3000K/4000K - 1200lm - CRI>80 18°
Bajo pedido: version IP44
Factor de potencia: ≥ 0.93
Mantenimiento del flujo luminoso al 70% 50000h (L70B50)