MaxiLex LED

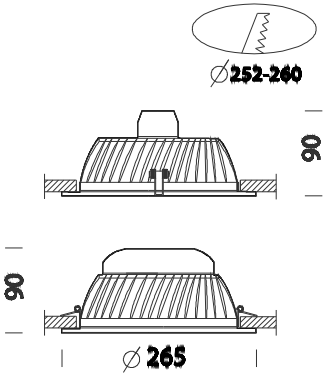

Código	Cableado	Kg	Color	Dimensiones	W Tot	Lámparas
22173510-00	CLD CELL	0.50	blanco	0x0x90 Ø265	30	LED 30W white-2550lm-3000K-CRI 80
22173515-00	CLD CELL	0.50	blanco	0x0x90 Ø265	30	LED 30W white-2850lm-4000K-CRI 80

Ampliación de la gama de una de las series más conocidas, con un estándar de calidad óptimo de los focos para empotrar LEX.
Estos focos son ideales para sustituir los antiguos equipos; gracias a la posibilidad de instarlos en medidas de 252 mm a 260 mm., cubren perfectamente los orificios ya existentes.
Cuerpo: De aluminio.
Equipamiento: Incluye soporte ajustable de acero. Apertura del anillo con vidrio tipo bisagra para un fácil mantenimiento.
Normativa: Fabricados en conformidad a las normas EN 60598-1-CEI 34.21, tienen el grado de protección según las normas EN 60529.

LED: 2550lm - 3000K - CRI 80 - IP44
LED: 2850lm - 4000K - CRI 80 - IP44