info@fosnova.it - http://www.fosnova.it

Office 1 Dark - IP44

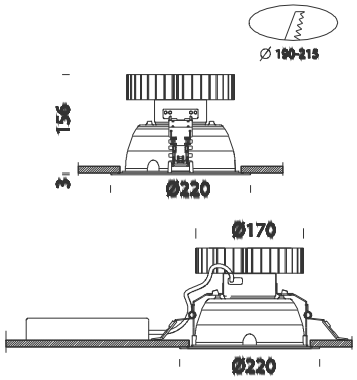

Código	Cableado	Kg	Color	Dimensiones	W Tot	Lámparas
22153170-00	CLD CELL	1.10	aluminio	0x0x195 Ø220	46	LED DLM FLEX 5000-5000lm-3000K-CRI 80
22153171-00	CLD CELL	1.10	aluminio	0x0x195 Ø220	42	LED DLM FLEX 5000-5000lm-4000K-CRI 80

Familia de aparatos estudiados para unir un elevado ahorro energético a una óptima calidad de luz emitida, para responder a las varias exigencias de seguridad y mantenimiento. El diseño del aparato es extremadamente simple y funcional. Fabricados en conformidad a las normas EN 12464 para video terminal
Cuerpo: De policarbonato irrompible y autoextinguible V2, estabilizado a los rayos UV, antiamarilleo.
Reflector: De policarbonato, autoextinguible V2, metalizado con polvos de aluminio, a alto vacío con procedimiento de C.V.D. para un mayor control y rendimiento de la luz.
Difusor: De policarbonato anti-reflejos
Equipamiento: Incluyen resortes de acero inoxidable que brindan una adherencia perfecta al cielo raso de un espesor de 1 a 20 mm.
Normativa: Fabricados en conformidad a las normas EN 60598-1-CEI 34-21, tienen el grado de protección según las normas EN 60529.
LED: Fuentes de luz de alta eficiencia 5000lm - 3000/4000K - 50/46W - CRI80
Factor de potencia: >0,95
Mantenimiento del flujo luminoso al 70% 60000h L70B50
Clase de seguridad fotobiólogica Grupo exento EN62471