info@fosnova.it - http://www.fosnova.it

Corner 160 FORTIMO Integrated

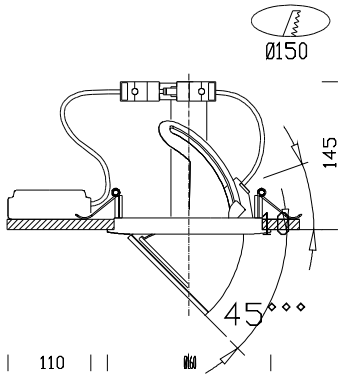

Código	Cableado	Kg	Color	Dimensiones	Lámparas
22088070-00	CLD CELL	1.90	plata m.	0x0x145 Ø160	LED FORTIMO Integrated-675lm-3000k - 24°-CRI 80

Cuerpo: de aluminio fundido a presión.
Barnizado: líquido con barniz de polvo epoxídico de poliéster resis-tente a los rayos UV, con tratamiento previo de cromatización.
Equipamiento: De serie con muelle de alambre para falsos techos de 1 a 20 mm de espesor.
Fabricado de acuerdo con la norma EN 60598-1-CEI 34.21 normas. Grado de protección, de conformidad con las normas EN 60529 Con la lámpara
Incluye LED. Cuerpo orientable da -10° hasta 45°.
LED: 675lm - 3000K - 24° - CRI80 - 25000h driver integrated