info@fosnova.it - http://www.fosnova.it

Milano B LED - blanco

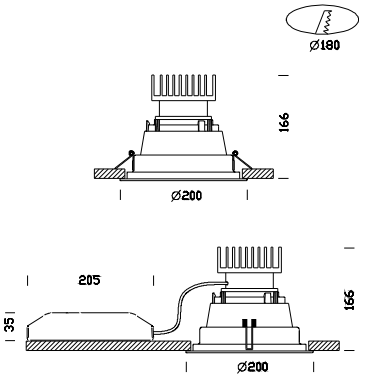

Código	Cableado	Kg	Color	Dimensiones	W Tot	Lámparas
22083710-00	CLD CELL	1.00	blanco + blanco	0x0x200 Ø166	31	LED white 31W-3000lm-4000K-CRI 90
22083710-09	CLD CELL-E	1.00	blanco + blanco	0x0x200 Ø166	31	LED white 31W-3000lm-4000K-CRI 90
22083710-1241	CLD CELLDD	1.00	blanco + blanco	0x0x200 Ø166	31	LED white 31W-3000lm-4000K-CRI 90
22083710-9441	CLD CELLDD-E	1.00	blanco + blanco	0x0x200 Ø166	31	LED white 31W-3000lm-4000K-CRI 90

Una buena iluminación brinda una correcta apreciación del ambiente y permite vivir de manera adecuada. Con estas premisas tiene origen el proyector para empotrar Milano, ideal para ser instalado rápidamente y con costos reducidos en cualquier ambiente de exhibición para satisfacer toda exigencia de luz artificial en el proyecto de interiores.
Cuerpo: De chapa y acero.
Reflector: De policarbonato, autoextinguible V2
Barnizado: Con polvo epoxídico de poliéster resistente a los rayos UV.
Equipamiento: Incluye soporte ajustable de acero.
Normativa: Fabricados en conformidad a las normas EN 60598-1-CEI 34.21, tienen el grado de protección según las normas EN 60529.
LED: LED: fuentes de luz de alta eficiencia 3000lm - 4000K - 31W - CRI90
Factor de potencia: >0,95
Mantenimiento del flujo luminoso al 70% 50000h L70B50
Clase de seguridad fotobiólogica Grupo exento EN62471
Artículo regulable con dimmer DALI profesional, apropiado para los lugares donde la iluminación es permanente, consintiendo un ahorro energético elevado..